お寺大会 エントリーシート

出品者名

関口 隆

作品タイトル

2009A＆Vふぇすたに出したプリアンプの最終版です。

作品紹介（回路図と、出品者本人のコメント・所感など）

2009A＆Vフェスタ参加作品なのですが、当初は、イコライザーアンプの実装が間に合いませんでした。
フェスタでは、フラットアンプ部のみでした。
このサイズで、電源トランスから左右独立２電源、内部は２階建てとなっています。
ヘッドホン出力を持ちます。

ＬＭＥ４９７２０というオペアンプを使ったＣＲ型イコライザーです。

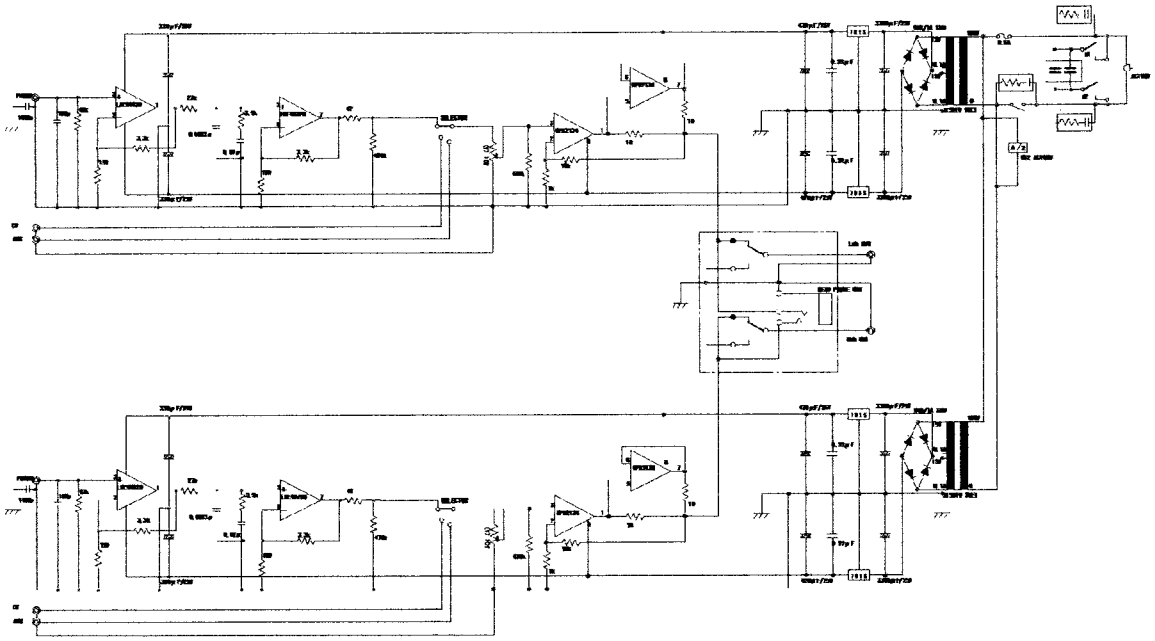

この用紙は2枚記入し、1枚は作品に添付、1枚は事務局に提出してください。
この作品紹介を参考に大会レポートを作成します。