お寺大会 エントリーシート

出品者名

武蔵村山　　水越

作品タイトル

2SJ50 プッシュプルアンプ

作品紹介（回路図と、出品者本人のコメント・所感など）

古典的なデバイス 2SJ50PP のアンプです。

AB 級で動作させ、出力 10 W、OPT は巻き線数も少なく簡単に完成と思いましたが、高域特性及び効率の悪さ（OPT）で苦戦しました。試行錯誤のすえ、20：8Ω、0.26Φ サンドウィッチ巻きで（1 次 3 層、2 次 6 層）そこそこの結果が得られました。

アンプの構成は、OP アンプドライブ/固定バイアスで P-ChFET をマイナス電源で動作させています。出力素子の特性上バイアス用ダイオードは熱結合していませんが、マイナス 0.4 v/アイドル 100 m A 程度で安定しています。

電源部は車載及び AC アダプター使用を考慮して、SW 回路でプラス入力→マイナス 16.5 v出力を実現しています。
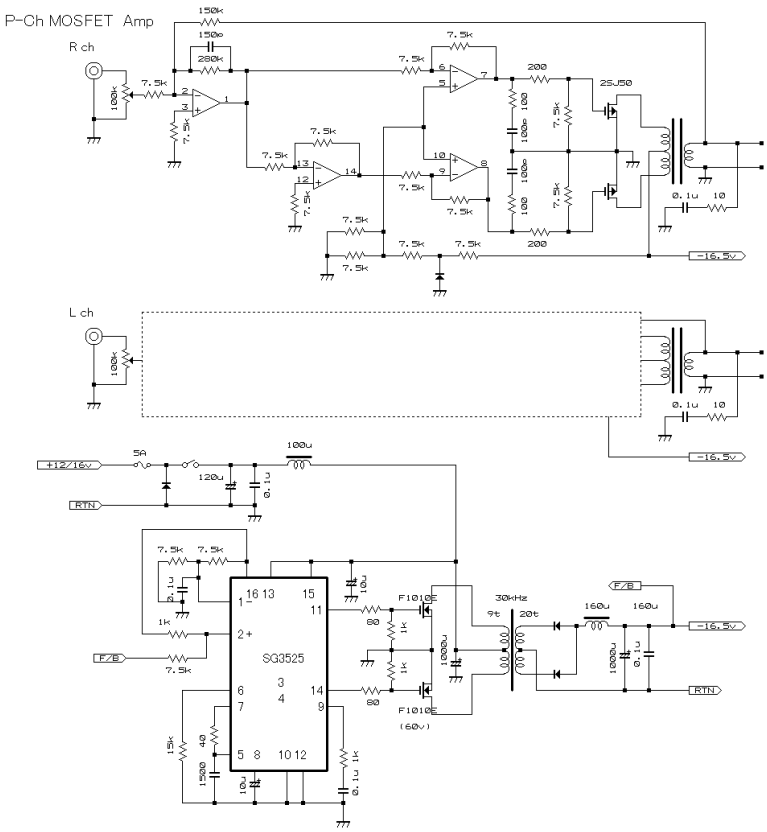
（作業時間の大半は OPT 自作に掛かりました・・・・・）