お寺大会 エントリーシート

出品者名

抜作　三太郎 こと前田@厚木です。

作品タイトル

@158 昇圧電源（XL6009）活用 ~~6BM8~~ PCL86 超三アンプ

作品紹介（回路図や構成図、コスト、出品者本人のコメント・所感など）

ネットで@158 の DCDC 昇圧コンバーターを発見、大昔にもらった PCL86 超三アンプの B 電源に流用してみました（事前申請の 6BM8 は真っ赤なうそでした）。

元々は入力 32 V /出力 35 V までとなっていますが、XL6009 の最大定格は 60 V なので、ダイオードとコンデンサを交換して単体で 50 V 出力にしました。これにジャンク箱にあった 40 V 耐圧の SBD 3 個直列使いのコッククロフト回路で 200 V くらいまで引き上げました。ヒーターも同じ昇圧コンバーターを使います。14.5 V という変なヒーター電圧もこれなら簡単。

昇圧コンバーターへの入力は、やはりジャンク箱の±12 V / 5 V のスイッチング電源を使い 5 V をヒーターに、±12 V を B 電源にあてましたが途中で落ち、どうも容量不足のようでした。で、ヒーターは別の 5 V/3 A の別電源にしましたが、それでも B 電源が落ちるので 4 個 2,000 円の 24 V 2.5 A の電源を奮発しました。

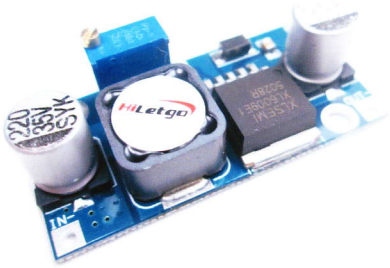

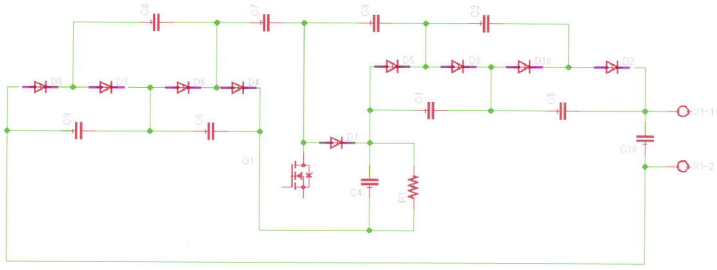

アンプは、2SK30 を初段に使った PCL86 の超三、ということで.....。

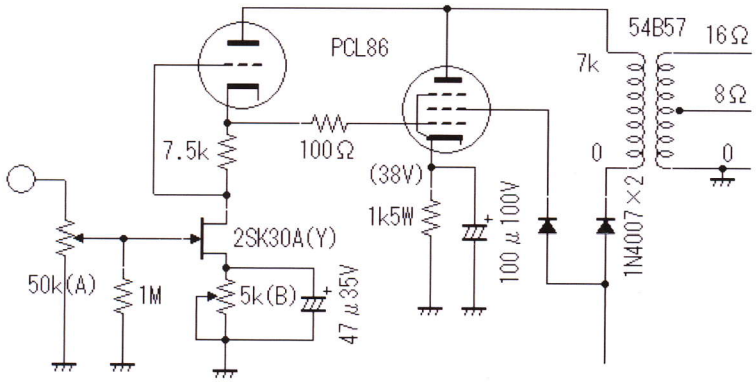

こんな感じ…。

この用紙は２枚記入し、１枚は作品に添付、１枚は事務局に提出してください。
この作品紹介を参考に大会レポートを作成します。