お寺大会 エントリーシート

出品者名
今川@愛知

作品タイトル
中華スイッチング電源 12 階建て、ＥＬ-34 UL 接続シングルアンプ

作品紹介（回路図や構成図、コスト、出品者本人のコメント・所感など）

中華格安 24V スイッチング電源（@￥230）を 12 個シリースに繋いで+Ｂ288V を得て、電源トランス式ＥＬ-34　UL 接続シングルアンプに乗せ換えました。
このアンプに使える電源トランスは￥15800 程になります、中華スイッチング電源の場合￥230*+12＝￥2760、ヒータ用に秋月の 6V スイッチング電源￥840*2＝￥1680　合計　2760+1680＝4440　となり　72%のコスト削減、重量は電源部だけならトランスに比較して 2.7Kg 軽く 84%の軽量化できました。
テスト中に 3 階と 11 階部分が潰れるトラブルもありましたが、現在は安定しています。（過電流保護が動作する前に潰れるものもあり信頼できないが・・）
データー
出力　4.5W+4.5W　8Ω　　最大出力時の歪率 1.8%　1ｋHz
ダンピングファクター　7.2　　Ｆ特　20Ｈｚ　～　42ｋHz　-0.5ｄＢ以内

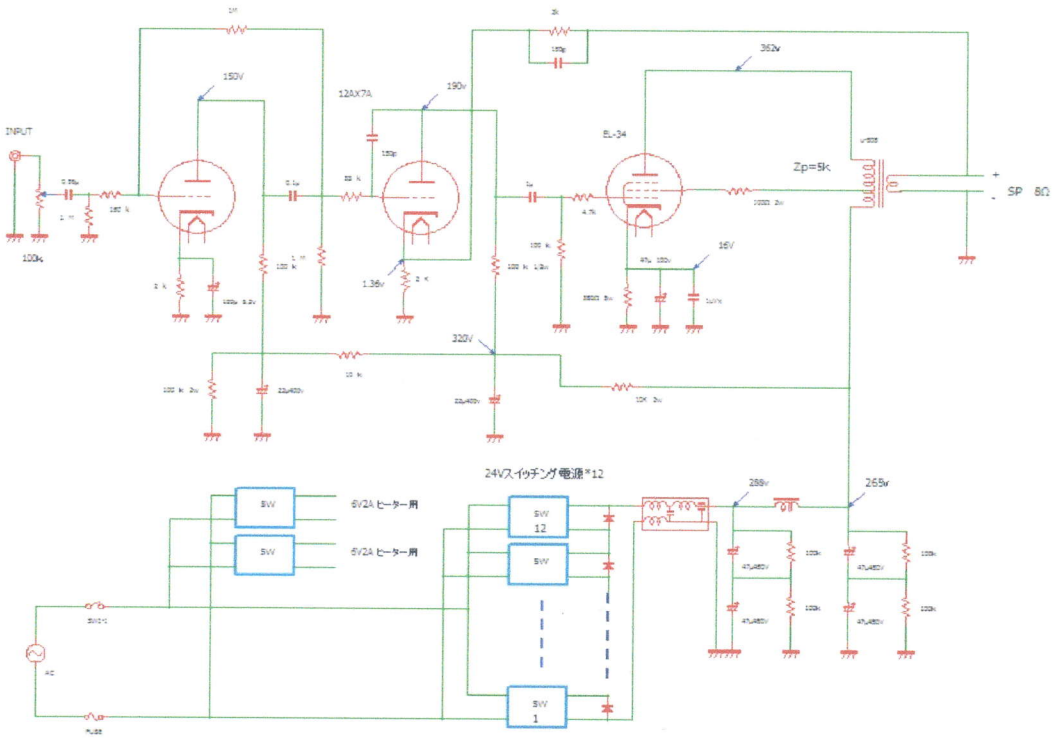

この用紙は２枚記入し、１枚は作品に添付、１枚は事務局に提出してください。
この作品紹介を参考に大会レポートを作成します。