お寺大会 エントリーシート

出品者名

Ｋａｔｏｕ@刈谷

作品タイトル

６ＪＶ８超三ミニワッター

作品紹介（回路図や構成図、コスト、出品者本人のコメント・所感など）

・小さく作ることを目標としたミニアンプです。
　小型ながら電源と出力トランスを搭載し見栄え良いものを目指しました。
　出力は実用最低限の１Ｗです。

・回路は単純ながら低域の押しが良好な超三シングルとしました。
　出力管・帰還管はＴＶの映像出力管６ＪＶ８を採用。
　初段は２ＳＫ３０ＡＴＭとしました。
・サイズは幅１２×１０ｃｍ、重量は１．８８Ｋｇです

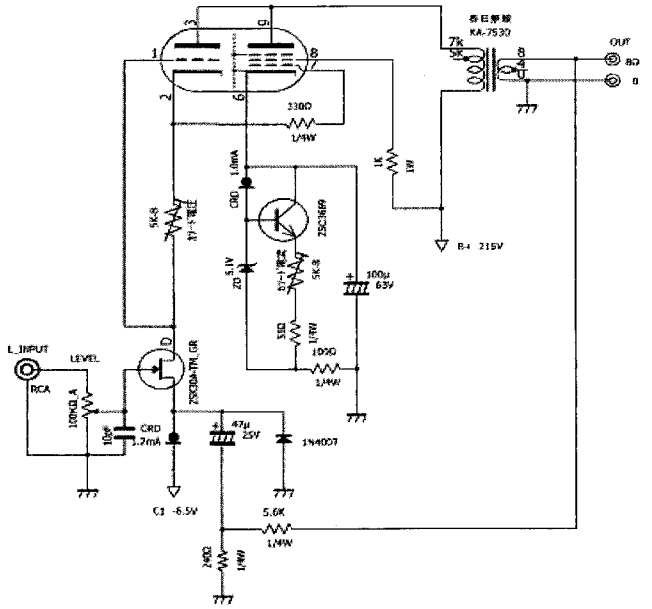

Rチャンネルは Lチャンネルと同一

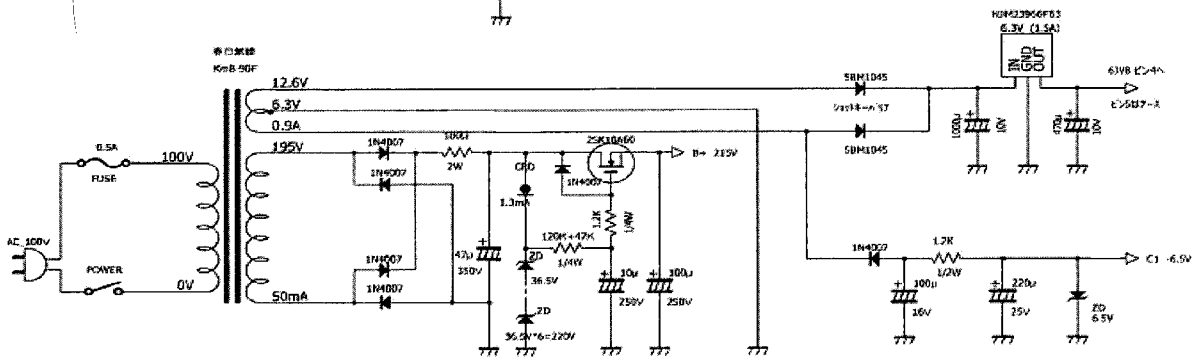

この用紙は２枚記入し、１枚は作品に添付、１枚は事務局に提出してください。
この作品紹介を参考に大会レポートを作成します。