お寺大会 エントリーシート

出品者名
宇多　弘　　(2019.12.28)
作品タイトル
フォノ・イコライザー（C/R 型 RIAA 真空管式）
作品紹介（回路図や構成図、コスト、出品者本人のコメント・所感など）

電源を組み込んだフォノ・イコです。　標準的な C/R 型にてまとめました。

SRPP の buffer を設けゲインを確保し、出力ピン・ジャックを使わずにケーブルを直接引き出しとしました。　ヒーター・ハムを押さえ込むため、DC 点火としましたが、若干のハムおよび初段管から若干のザワザワしたノイズが残っています。

手持在庫部品を活用して、シャーシ以外はコスト・フリーでした。

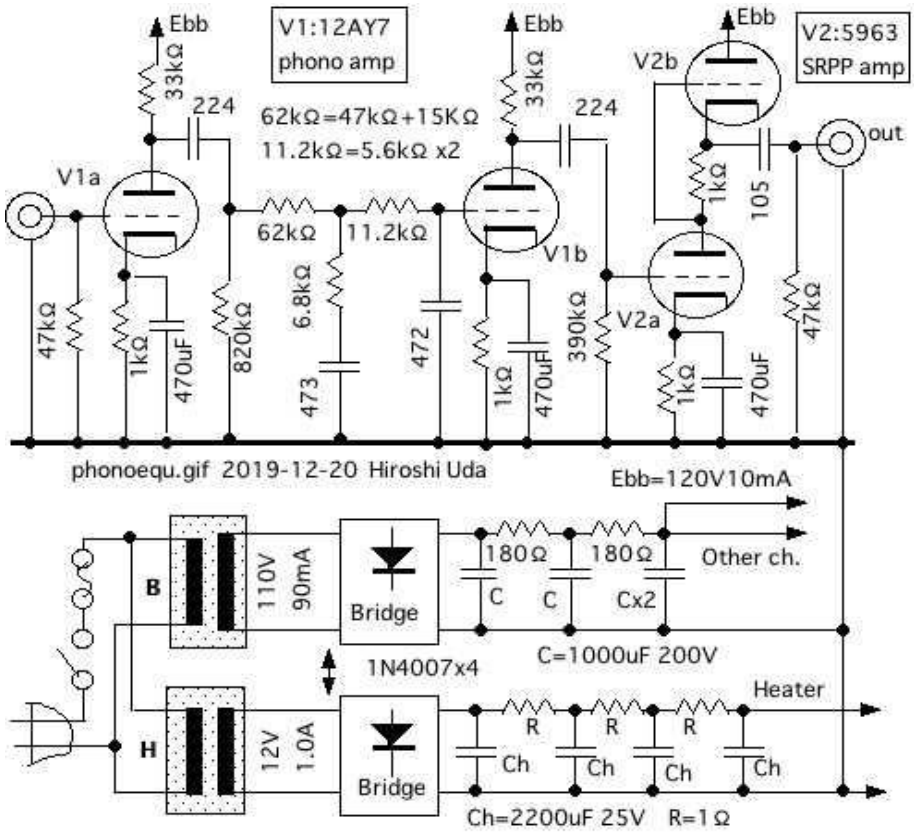

Fig: Schematic of RIAA phono equarizer

この用紙は2枚記入し、1枚は作品に添付、1枚は事務局に提出してください。
この作品紹介を参考に大会レポートを作成します。